SHOWN: CODING A, 4-WAY

DELIVERY CONDITION:
SECONDARY LOCKING IN PRE-LOCKING POSITION

PACKAGING: LOOSE PIECE

Dargestellt: Kodierung A, 4-polig

Anlieferzustand:
Sekundaerverriegelung in Vorrastposition

Verpackung: Schuettgut

EXPLANATIONS / Erlaeuterungen

EXPLANATIONS	Erlaeuterungen
MATERIAL OF THE FEMALE CONNECTOR: CONTACT HOUSING: PA66 GF; COLOR SEE TABLE HOLDING PLATE: PA66 GF; BLACK RADIAL SEAL: VMQ 70 SHORE, ORANGE FAMILY SEAL: VMQ 30 SHORE, YELLOW	Stoffe des Kabelbaumsteckers: Kontakttraeger: PA66 GF; Farbe siehe Tabelle Halteplatte: PA66 GF; schwarz Radialdichtung: VMQ 70 shore, Orange Mattendichtung: VMQ 30 shore, Gelb
PARTS CAN BE DIFFERENT IN NON-FUNCTIONAL RELEVANT DETAILS (E.G.: INSCRIPTION) FROM THIS DRAWING.	Teile koennen in nicht funktionsrelevanten Details (z.B. Beschriftung) von der Darstellung in dieser Zeichnung abweichen.
THIS DRAWING IS NOT QUALIFIED FOR CONSTRUCTION OR TOOL BUILDING.	Diese Zeichnung kann nicht fuer die Konstruktion oder Werkzeugerstellung verwendet werden.
GERMAN TEXT IS BINDING.	Massgebend ist der deutsche Text.
WE RESERVE THE RIGHT TO MAKE CHANGES IN THE INTEREST OF FURTHER DEVELOPMENT.	Aenderungen auf Grund der weiteren Entwicklung vorbehalten.

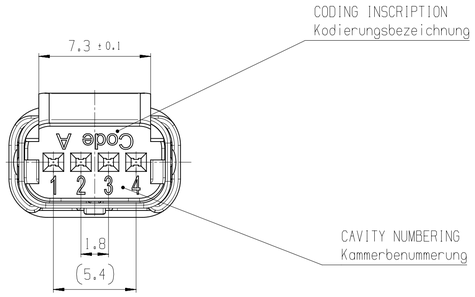

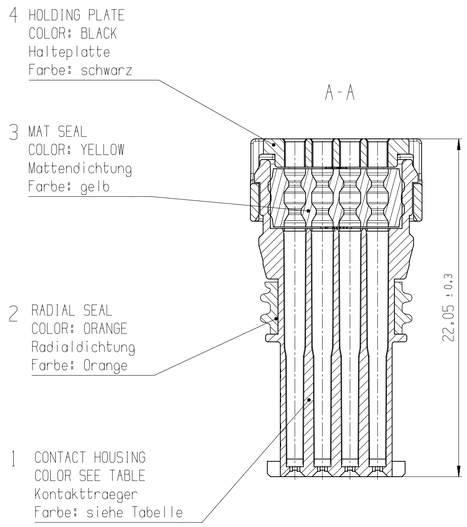

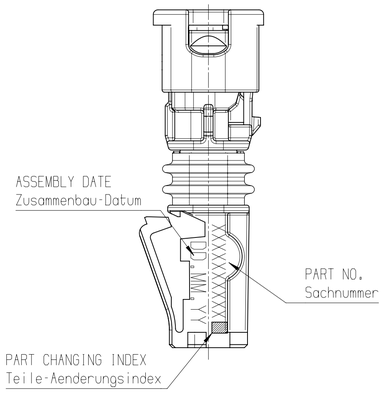

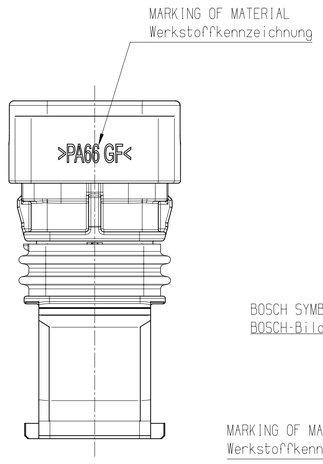

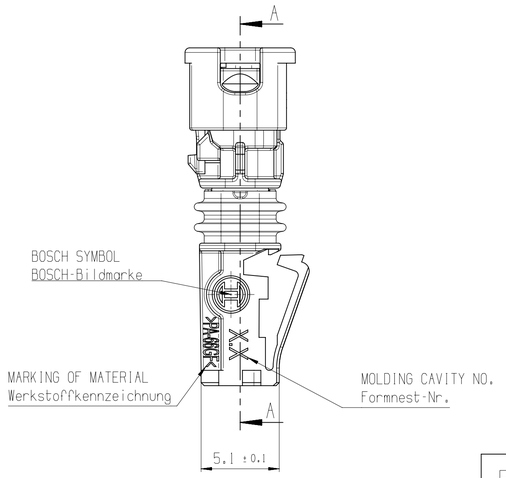

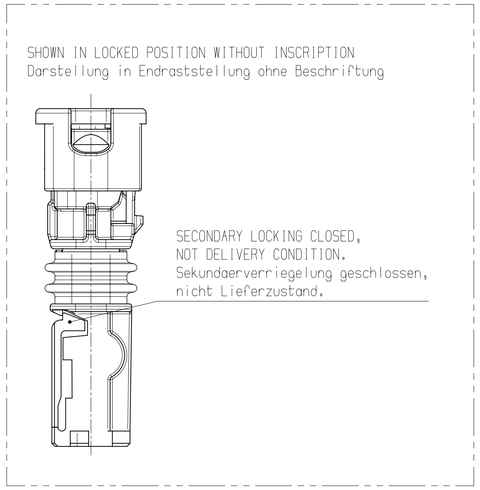

TERMINALS AND ACCESSORIES / Kontakte und Zubehoer

TERMINAL Kontakt	ORDER-NO. Bestell-Nr.	WIRE SIZE RANGE Leitungsquerschnitt (mm^2)	INSULATION- Ø Isolations- Ø (mm)	SURFACE CONTACT AREA Oberflaeche Kontaktierbereich	CRIMPING TOOL Crimpwerkzeug
BMT-0.5 CL	1 928 499 421	0.35	1.3 (FLR-A)	HOT DIPPED TIN feuerverzinnt	1 928 499 506

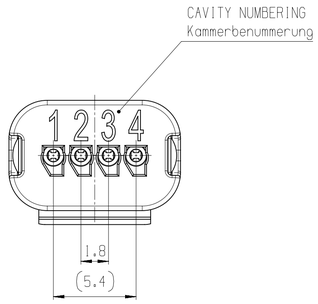

CORRESPONDING DOCUMENTS / zugehoerige Dokumente

TECHNICAL CUSTOMER INFORMATION FEMALE CONNECTOR 2 WAY AND 4 WAY, INTERIOR LOCKING	Technische Kundenunterlage KB-Stecker 2-pol und 4-pol, Innenverrastung	1 928 A03 87T-9908	
FINAL CHECK INSTRUCTION	Endpruefvorschrift	1 928 A00 40E	
OFFER DRAWING BMT-05 CL	Angebotszeichung BMT-05 CL	1 928 A00 698	
OFFER DRAWING DUMMY TERMINAL	Angebotszeichung Blindkontakt	1 928 A00 656	03

03

CODING Kodierung	A	C
COLOR CONTACT HOUSING Farbe Kontakttraeger	BLACK / schwarz	BLUE / blau
	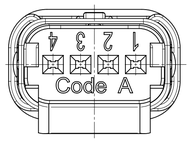	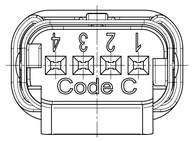
PART NUMBER Sachnummer	1 928 406 075	1 928 406 416
(*) ... PRE-PRODUCTION DEVELOPMENT NUMBER / Vorserien-Entwicklungsnummer		
TOO INSERT EXISTING Wechseleinsatz vorhanden	●	●

FREE SPACE / Freiraeume

RECOMMENDED OPERATING SPACE: MIN. DISTANCE OF FINGER WIDTH ON BOTH SIDES.
WHEN USING SPECIAL TOOLS, FREE AREA COULD BE REDUCED.
Empfohlener Betaetigungsfreiraum: min. Abstand von Fingerbreite beidseitig vorsehen.
Bei Verwendung von Spezialwerkzeugen kann Freiraum verkleinert werden.

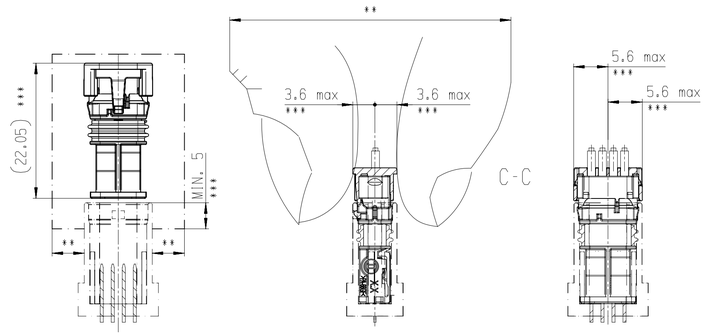

** ... NOTICE DISTURB AREA.
Freiraum beachten.

*** ... CAUSE OF NEW VARIANTS OF THE WIRE HARNESS CONNECTOR WITH OUTSIDE SNAP AND PROTECTIVE WALL THE RECOMMENDED OPERATING SPACE WILL GET EXTENDED.
Durch neue Varianten des Kabelbaumsteckers mit Aussenverrastung und Schutzwand werden sich die empfohlenen Freiraeume vergroessern.

B-B

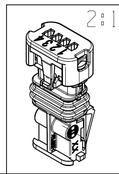

general tolerances for/Allgemeintoleranzen fuer lin. dim./L.-masse	radii/Radien	angles/Winkel	
±0,5mm	±0,5mm	±5°	
all linear dimensions in/ Alle Laengenmasse in		mm	
drawing standard/ Zeichnungsstandard		ISO Standard	
confidential/Vertraulich			

Ind.	Change/Aend.	YYYYMMDD	Drawn/Gez.	Checked/Gepr.	Releas./Freig.	BWN	Resp. dept./Verantw. Abt.	Add. info./Zus. info.
03	F1928406416	20190708	sse2fe	smo3wal	katlalc	209	PS-AM/ENC	
02	F030JA1214	20171214	ssb6kor	slt4kor	katlalc	2130	GS-AM/ENC	
01	F1928406072	20160818	lom8lhc	lfelsi	katlalc	2130	GS-AM/ENC	

CUSTOMER: RB-AE (E-BIKE)
Kunde: RB-AE (e-bike)

Lang./Spr. en/de	Syst. UG	Wght./Gew. .	BOSCH
		Scale/M.stab 5:1	OFFER DRAWING ANGEBOTSZEICHN.
MNR .			

PLUG-IN CONNECTOR
STECKVERBINDUNG
KOMPMINI-4P
Kompmini-4p

Doc. Type AGZ | 1928 A00 749-9908 | DP/TD 001 | Ind. 03 | Format A1 | Sheet/Bl. 1 / 1

Repl. for . | Repl. by .

© Robert Bosch GmbH, All rights reserved, also regarding patent, utility model or design patent protection. Passing on and duplication, use and communication of contents not permitted without our express consent. Weitergabe sowie Fuer den Fall von Schutzrechtsanmeldungen, as well as in the event of applications for industrial property rights.